INFO Televes®

BOLLETTINO INFORMATIVO BIMENSILE • **N°30** - **GIUGNO 2015**

DISTRIBUZIONE GRATUITA

IL **CeTT SARA'** PROTAGINISTA NELL'EVOLUZIONE DEI **SERVIZI INTEGRALI DELLA CASA**

Il Centro Tecnologico di Televes (CeTT) riunisce le risorse dei settori Ricerca, Sviluppo e Innovazione (i+D+I) delle aziende della corporazione, un capitolo che è destinato ad **investimento sostenuto pari al 7% del fatturato**. La sua attuazione si allinea con l'evoluzione della compagnia quale specialista nella distribuzione di segnali radiotelevisvi tramite facilitatore di servizio per il tempo libero, benessere, socio-sanitari ed efficienza energetica attraverso le infrastrutture di telecomunicazione di edifici e case, in linea con l'Agenda Digitale Europea ed il paradigma della Casa e dell' Edificio Digitale.

Da un punto di vista industriale, il CeTT avrà un ruolo da protagonista nella implementazione del modello della **fabbrica 4.0**, nella quale Televes è immersa, e che si definisce come l'ambiente industriale nel quale componenti, prodotti, processi e lavoratori comunicano tra loro, creando un ecosistema competitivo, efficiente e sostenibile.

Più di 80 professionisti lavorano nel Centro Tecnologico, che è ubicato nei pressi della sede centrale della compagnia, a Santiago de Compostela. Al suo interno si potenzia un ambiente ottimo per la generazione di knowhow, che permetterà alla corporazione di continuare a sviluppare iniziative come la soluzione socio-sanitaria ***CareLife***, un sistema intelligente che analizza la routine e le abitudini di vita delle persone anziane o dipendenti per migliorarne l'assistenza e la qualità di vita; progetti nell'ambito delle ***Smart Cities*** e le grandi infrastrutture quali porti, aeroporti o edifici singoli; o ancora come **l'ospedale del futuro**, terreno sul quale Televes è ben posizionata dopo aver vinto la gara d'appalto per lo sviluppo del modello di stanza intelligente del Servizio Sanitario della Galizia

NEL CeTT POTENZIAMO L'AMBIENTE PROFESSIONALE IDONEO PER GENERARE KNOW-HOW

E ANCORA...

E' compatibile il CoaxData con i nuovi Nevoswitch?
Pag. 2

Digital Signage tramite la rete coassiale
Pag. 4

INFO Televés è disponibile anche in: Francese, Inglese, Polacco, Portoghese, Spagnolo e Tedesco.

SOMMARIO

TELEVES NEL MONDO
NAB Show e Team Summit (USA)
Evolving Connectivity (Regno Unito).

DOMANDE FREQUENTI
E' compatible il CoaxData con i nuovi Nevoswitch?

FOTO CURIOSE
Installare antenne DAT con gru.

FORMAZIONE
Televés segna il percorso per una corretta digitalizzazione.

INSTALLAZIONI REALI
Aeroporto Internazionale di Denver (USA)

IDEE
Digital Signage tramite la rete coassiale.

SAPEVI CHE ...
...Televés è lo sponsor di Marcathlon?

MADE IN TELEVES
Il valore di evitare errori prima che accadano.

NUOVO PRODOTTO
Antenna 4GNova.

Televés Italia S.r.l.
45° 25' 50.2644" N, 9° 19' 26.2668" E
Tel. 02 51 650 604 - Fax. 02 55 307 363
televes.it@televes.com
televes.com

PUNTI DI INCONTRO

Visitaci in:

GIUGNO

2-10	**ESSENTIAL INSTALL**		Regno Unito
9-11	**ANGACOM**	Colonia	Germania
13-19	**INFOCOMM15**	Florida	USA

Televes

NEL MONDO

NAB Show e Team Summit

(USA) 11-16 aprile / 5-7 maggio

Questi due eventi sono a testimonianza della crescita sostenuta della filiale statunitense di Televes. In questo caso i riflettori si sono focalizzati su RFoG e soluzioni GPON CoaxData per le reti in fibra ottica o ibrido in fibra-coassiale.

E' stato anche constatato il supporto e la fidelizzazione tra i professionisti delle installazioni e la gamma di misuratori Televes della serie H, in particolare il piccolo e robusto H30D3 per reti DOCSIS 3.0

Ha avuto luogo il lancio ufficiale dei Transmodulatori ATSC/QAM to QAM per le centrali di testa T.0X. Utilizzati per aggiungere canali ATSC a una rete via cavo, o fornire una semplice infrastruttura alle installazioni delle emittenti radiofoniche, hanno il valore aggiunto offerto dal combinatore RF incorporato.

Evolving Connectivity

Londra (Regno Unito) 21 maggio

Evento patrocinato da CAI al quale Televes si è presentata con tutta la gamma di distribuzione NevoSwitch, che è stata ben accolta per la sua qualità costruttiva, versatilità e ampiezza di gamma.

E' anche stata colta l'occasione per mostrare ai clienti che utilizzano fibre ottiche per la distribuzione TV che con le soluzioni GPON e RFoG di Televes possono andare oltre ed entrare nel mondo dei dati ad alta velocità, ottenendo una maggiore base d'azione.

L'ambiente RF è sempre più saturo di varie attrezzature di trasmissione nella banda, il che rende ancor più importante utilizzare un cavo con classe di schermatura A +, come il cavo SK110+ che offre Televés

DOMANDE FREQUENTI

E' compatibile il CoaxData con i nuovi Nevoswitch?

A volte, la banda terrestre dei multiswitch non ha la bi-direzionalità nel canale di retorno

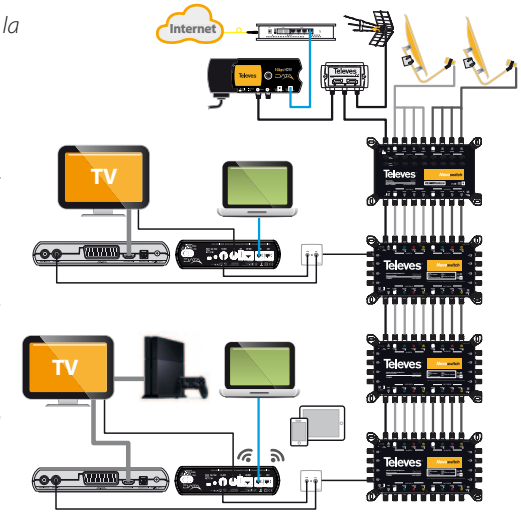

OPINIONE DELL'ESPERTO

Il fatto che il CoaxData necessita la bi-direzionalità nella sua banda di lavoro (1-70MHz) provoca dei dubbi di compatibilità con certi sistemi di distribuzione coassiale.

La nuova gamma di Multiswitch Nevoswitch, è stata sviluppata per condividere i segnali TV con quelli del CoaxData. L'unico consiglio è collegare un filtro diplexore art.769220 all' ingresso del MSW e che servirà a tenere la banda di ritorno pulita da qualche altro segnale.

Dopo di che la comunicazione tra dispositivi CoaxData sarà trasparente permetendo il traffico di dati con totale fluidità

Ulteriore informazione:
televes.com

Javier Esteban
Assistenza Tecnica

SEMPRE AGGIORNATI

Premio "Digital Fernsehen" alla QSD85

Il sempre dificile e prestigioso mercato tedesco ha premiato tramite il giornale *Digital Fernsehen* la parabola QSD85 (100% alluminio).

Questa distinzione, conseguita in passato anche dalla QSD75, è dovuta alla qualità del prodotto, la sua costruzione, la sua facilità d'installazione nell'impianto e ovviamente per le sue caratteristiche tecniche che la rendono una delle migliore parabole sul mercato

Disponibile da:
televes.com/it/content/

FOTO CURIOSE

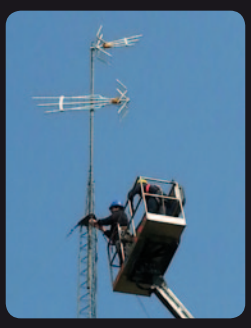

Installare antenne DAT con gru

Dal Nord Italia ci arriva questa foto nominata "lavoro di altezza", ringraziando per il pensiero in nome di quelli che non soffrono di vertigini. Un lavoro così particolare, sicuramente è stato una sfida in tutti i sensi. Sappiamo pure che lavorare in queste condizioni è stato pure una esperienza e ci auguriamo anche gratificante in tutti i sensi.

Non possiamo aspettare l'arrivo di altre vostre foto, sicuramente all'altezza di questa (anche se a 'bassa quota')

Televés segna il percorso per una corretta digitalizzazione

La creazione di contenuti in rete private e la sua combinazione con rete televisive erano fino a poco tempo fa realizzati da modulatori di segnale con uscita analogica.

I Modulatori analogici sono stati, fino a poco tempo fa, i dispositivi usati per inserire nelle reti televisive, sia domestiche che professionali, i segnali provenienti da DVD o BlueRay, da decoder, ingresso video della telecamera, etc. e si estendeva l'utilizzo anche in sistemi di hotel o altri servizi speciali.

La nuova era del digitale terrestre è venuta a cambiare questo scenario; E 'ora possibile generare questi stessi contenuti attraverso un multiplex COFDM digitale con il vantaggio di avere una qualità audio e video in HD e ottimizzando anche l'uso dello spettro.

Il mix di contenuti nei segnali digitali modulati è un vantaggio quando si tratta di personalizzare l'organizzazione della lista dei servizi. Per l'utente, l'organizzazione dei programmi sarà pienamente trasparente e il segnale modulato sarà considerato dal televisore un servizio aggiuntivo.

Televés è stata un pioniere nel mercato presentando Encoder con uscita COFDM, attualmente offrendo due soluzioni:

L'Encoder DigiMod con una versione SD (CVBS) e una seconda SD / HD con ingressi (HDMI, CVBS e YBPR). Questi prodotti hanno anche un ingresso USB (flash drive o hard disk esterno), che consente la registrazione e la riproduzione di contenuti. È il sistema più semplice per poter generare propri servizi accessibili a tutte le TV dell'installazione.

Per soluzioni più professionali, abbiamo sviluppato i recenti **Encoders T.0X in versione QUAD con 4 ingressi (CVBS) e uno doppio con due HDMI (o CVBS, YPSDSDD e *Digital Audio*)** in grado di soddisfare le esigenze delle soluzioni più complesse, in risposta alla domanda di qualità e affidabilità.

I prodotti TELEVES sono prodotti e testati secondo gli standard di qualità più rigorosi e gli Encoder T.0X non fanno eccezione. **Il fatto che un tale prodotto soddisfi le specifiche e gli standard consente a Televés di garantirne il corretto funzionamento** ed evitare i problemi più comuni che si verificano in alcuni casi con le apparecchiature presenti sul mercato, come errori di fluidità dell'immagine o del ritardo tra il segnale audio e video con conseguenti malfunzionamenti che si verificano in alcuni tipi di televisori.

Gli Encoders TELEVES, eseguono la modulazione (QAM o COFDM) di un segnale video e audio senza ridurne la qualità del segnale originale. Cioè, qualsiasi segnale di ingresso con una data risoluzione (ad esempio 1080p) è modulata e presente in uscita con la stessa risoluzione. Un altro aspetto fondamentale è legato alla frequenza di campionamento. **La qualità dei processori sviluppati da Televés mantiene la frequenza di campionamento originale.** Contrariamente a ciò, si è soliti trovare prodotti sul mercato che non rispettano la velocità di campionamento originale (ad esempio 60 Hz); il segnale di uscita modulato ha una frequenza di campionamento di soli 30Hz, esempio che evidenzia la scarsa qualità del processore utilizzato.

Bisogna tener presente che la TV deve essere predisposta a sostenere risoluzioni e frequenze di campionamento più elevate, quando riceve un segnale specifico dal tuner RF.

Se l'installazione del televisione o parte di essi non supportano alte risoluzioni, l'unico rimedio è quello di abbassare la risoluzione del segnale sorgente, che abbasserà la qualità risultante dell'intero impianto.

Generare contenuti in SD (Standard Definition) o HD (High Definition) è un vantaggio indiscutibile e, grazie agli Encoders TELEVES non sarà più una preoccupazione per l'installatore ■

Hélder Martins
Assistenza Tecnica Internazionale

Televés © 2015 - Proibita la riproduzione totale o parziale senza citare la fonte di informazione.

INSTALLAZIONI TELEVES

Aeroporto Internazionale di Denver (USA)

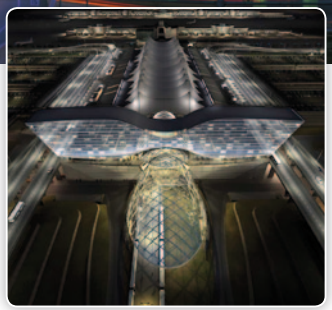

L'aeroporto di Denver, uno dei più estesi degli USA e il 15 nel ranking di traffico di viaggiatori nel mondo, conta su una centrale di testa Televés.

Si trata di una centrale con 27 trasmodulatori che convertono centenaia di canali in HD, ricevuti in 54 trasponders satellitari, a 54 portanti di TV in QAM.

Sono stati installati trasmoduladori T.0X 1024QAM che consegnano il segnale alla rete HFC dell'aeroporto e fornisce contenuti multimediali a tutte le zone comuni come area dei negozi, ristauranti, etc distribuiti all'interno delle quattro terminal dell' aeroporto.

In più un misuratore H30 embedded nella centrale di testa fornisce alla società di installazione in tempo reale e tramite l'accesso remoto, informazioni sulla qualità delle misure RF ai loro dispositivi mobili.

Il DIA (Denver International Airport) è stato scelto il ***Migliore aeroporto del Nord America*** per sei anni di fila (2005–2010) dagli lettori del *Business Traveler Magazine* e nominato "America's Best Run Airport" dal *Time Magazine* nel 2002

T.0X *efficient ingenuity*

SAPEVI CHE...?

...Televés sponsorizza il Marcathlon?

Il 26 aprile si festeggia il giorno Mondiale della Proprietà Intelletuale. Televés ha una lunga ***tradizione nella innovazione tecnologica*** *essendo titolare di più di 50 brevetti e più di 200 registri di marchi e proprietà industriale a livello internazionale.*

Per festeggiare questo giorno, l'Assoziazione Nazionale per la difesa del Marchio ha organizzato il Marcathlon, una corsa popolare di 5 km con la participazione di ***tutti quelli che si impegnano a fare la protezione della proprietà intelletuale****, parte fondamentale nello sviluppo di una società avanzata*

MARCATHLON
EL RECORRIDO DE LAS MARCAS

IDEE

Digital Signage tramite la rete coassiale

T.0X Encoder/Modulator (Ref.563832)

L'**encoder/modulatore T.0X** art.563832 è un complemento ideale per fare arrivare, mediante la rete TV dell'hotel, il servizio di Digital Signage a tutte le ubicazioni dove ci sia una presa TV. Parliamo di un dispositivo che genera un mux DVB-T del contenuto inserito nella sua porta HDMI e/o tramite i suoi connettori RCA; la sua programmazione viene effettuata mediante una semplice interfaccia web.

Una delle multiple applicazioni di questo dispositivo sarebbe quella di far arrivare un servizio di Digital Signage (p.es. canale corporativo, etc) mediante la rete coassiale dell'hotel. Questo segnale, ottenuto da un **STB Chronos** di Arantia (Società del gruppo Televes), può essere modulato in formato COFDM come se forsse un canale DTT, quindi ricevuto in qualunque TV dell'albergo.

STB Chronos

Il processo è così semplice come collegare il STB di Arantia all'ingresso HDMI dell'encoder/modulatore, come si vede nella figura sotto. Dopo di che, ogni TV avrà uno canale il quale è stato generato dal STB Chronos

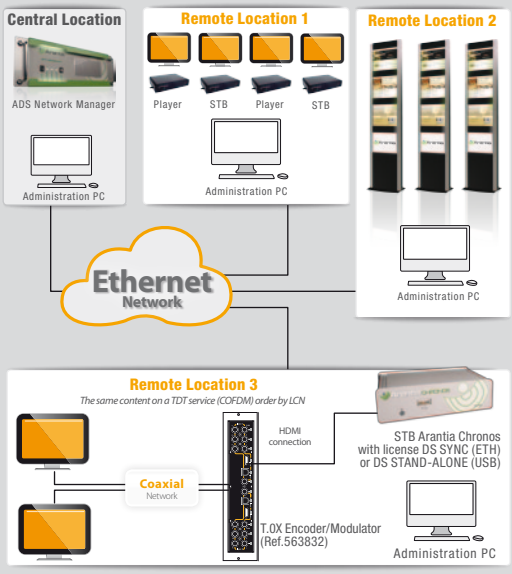

Televés fabbrica...

MADE IN Televes

Il valore di evitare errori prima che si verifichino

I processi di saldatura per assemblare i componenti SMD sono tecniche che si sono molto evolute negli anni. All'inizio si applicava uno strato di stagno liquido sulla superficie del PCB alla quale i componenti venivano poi saldati (saldatura OLA). Questo metodo ha i suoi limiti in termini di qualità specie con le piedinature dei componenti ora via via sempre più piccoli. Per diversi decenni i produttori che lavorano con componenti e chip molto piccoli applicano uno strato di saldatura molto preciso direttamente sui contatti dei PCB alla quale che poi si attacca il componente.

La saldatura con pasta ha notevolmente migliorato la quantità di errori nel processo di assemblaggio, ma aggiunge complessità variabile nel controllo della solidificazione ottimale della pasta. Infatti, errori associati al *reflow* rappresentano circa l'80% dei difetti rilevati in tutto il processo di SMD.

Televés ha accumulato molta esperienza e conoscenza nel processo di ***Solder Paste Inspection*** **(SPI)**. Il processo di ispezione della pasta verifica la posizione corretta, dimensioni e l'altezza della superficie di appoggio dove deve ancorarsi il componente.

Senza il processo di SPI, i componenti montati con un eccesso di pasta possono essere rilevati nei test funzionali prima che generino cortocircuiti. Il problema può sorgere anche quando non venga applicata abbastanza pasta, perché il componente può non entrare perfettamente in contatto, passando i test funzionali ma causando poi problemi nell'utilizzo se installato, variazioni di temperatura, umidità o piccoli urti durante il trasporto, possono interrompere il circuito. Con la nostra esperienza in SPI, ci assicuriamo che ciò non accada grazie al montaggio PCBs con una precisione di pasta saldante al 100%.

La fabbricazione di nostra nuova gamma *Nevoswitch* si basa su questa esperienza e sulla massima filosofica qualitativa di Televés: il metodo migliore per la rilevazione di anomalie nei processi industriali è il modo migliore per evitarli prima che si verifichino

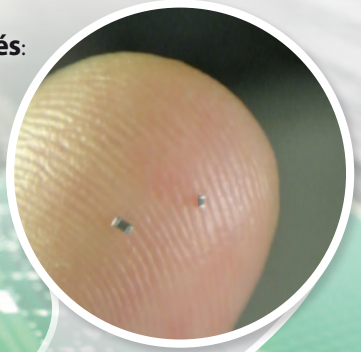

Migliora la copertura
nei tuoi dispositivi mobili

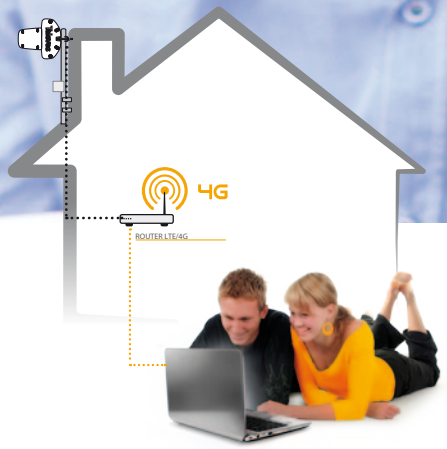

4GNOVA

I tablets e gli smartphones che si collegano tramite l'antenna 4GNova
otterranno una migliore copertura, senza necessità di trasmettere alta potenza,
risparmiando batteria e proteggendo l'utente da radizioni indesiderate.

100% Designed, Developed & Manufactured in Televes Corporation
televescorporation ■ televes.com ■ televes.it@televes.com

Televes®