INFO Televés

PAU
Telefonía Básica

NUEVO Producto

Televés completa la gama de productos de Telefonía básica con el lanzamiento del Punto de Acceso a Usuario (PAU) de una línea Ref. 5402.

Se trata de un dispositivo que se instala en el Registro de vivienda en Instalaciones ICT que permite determinar la responsabilidad de una avería.

Dispone de conectores de inserción para entrada y salida de cable y conector RJ45 para la salida test, la cual se habilita mediante un conmutador.

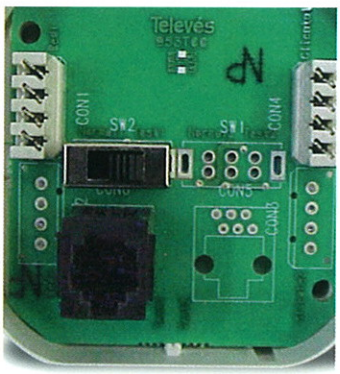

La Brida,
Conexión Universal

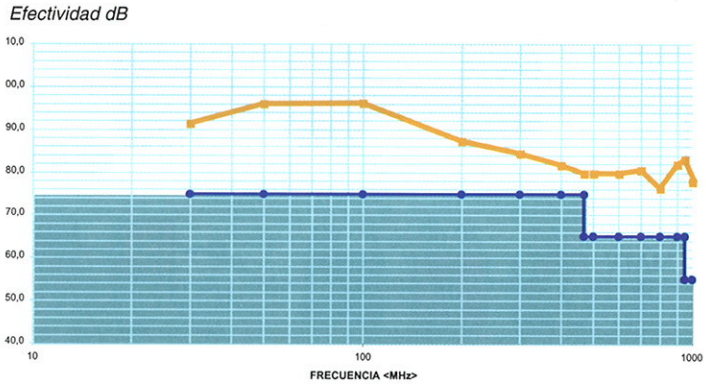

Medida de Efectividad de Apantallamiento de un dispositivo con BRIDA TELEVÉS.

Límites
Televés

La brida ha sido el sistema de conexión del cable coaxial preferido por los instaladores frente a los sistemas de conectores F, adoptados en otros países.

Las ventajas de la brida frente al conector F se pueden resumir en tres puntos:

- **Facilidad y rapidez** de montaje del cable coaxial.
- **La conexión es directa**, sin elementos adicionales (conectores F).
- **Reducción de tamaño** del elemento una vez conexionado, frente a sistemas con conectores.

La aparición de la televisión digital, genera problemas de ecos y ruido impulsivo, entre otros, en sistemas no blindados o con mal blindaje. El cumplimiento de las normas de compatibilidad electromagnética, motivó el que Televés desarrollase hace más de cinco años una brida evolucionada, conservando las ventajas de este tipo de conexionado.

Todo ello asegura la continuidad de la brida, la conexión universal entre el cable y el dispositivo.

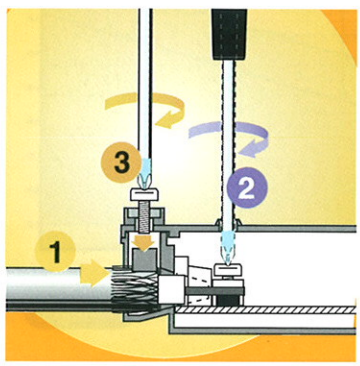

La Mejor Antena

RADIO-NOTICIAS

Televés consigue el primer premio en La Emisora del Año de la revista Radionoticias, en su categoría V-UHF con la antena Colineal Bibanda Ref. 6541.

La ganadora salió elegida, entre once modelos de antenas de diferentes fabricantes,con más del 60% de los votos de los lectores de la revista.

Además, quedó en tercer lugar la antena de VHF Ref. 6579 también de nuestra firma.

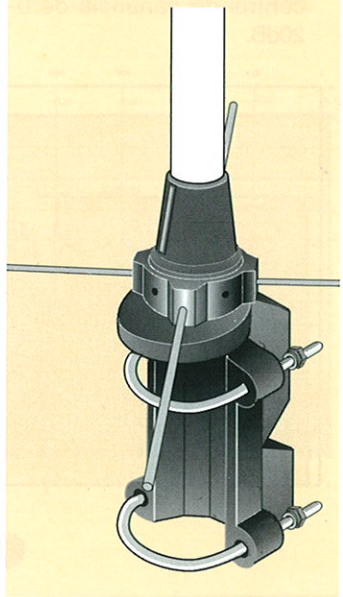

NUEVO Producto

Nueva central RF+FI

Ref.5390

Televés lanza al mercado una nueva central para aplicaciones en instalaciones ICT con o sin canal de retorno.

Esta nueva central de la serie Kompact permite la reamplificación de la señal de FI, MATV y Canal de Retorno sin necesidad de separar previamente las bandas.

Dotada de una entrada y una salida, la central ref.5390 permite tratar cada banda por separado, incorporando controles de ecualización y ganancia.

La fig.1 es un diagrama de bloques donde se muestra la posición y valores de estos controles.

- **La etapa de FI** tiene un control de ganancia de 0-20dB y un ecualizador variable de 0-12dB. Además la ganancia nominal también está ecualizada de manera que en la banda baja es de 30dB y en la alta de 40db.
- **La etapa de MATV** dispone de dos controles de ecualización, ambos de 20dB. Uno de ellos se incorpora en un módulo de ganancia adicional que se activa según las necesidades de la instalación.
- **La etapa de Canal de Retorno** tiene dispone de un control de ganancia de 0-20dB.

La alimentación es configurable, permitiendo la telealimentación en continua así como la alimentación de otros dispositivos mediante la propia fuente que incluye en su chasis.

En su diseño se ha cuidado el excelente comportamiento de sus controles de atenuación y ecualización. De esta manera la respuesta en frecuencia es la misma independientemente de la posición de dichos controles (fig.2 y 3).

Además, el extremo de la banda de F.I. sobrepasa los 2.200MHz manteniendo ganancia y tensión de salida. Esta característica equivale a dar servicio a dos o tres plantas más que otro tipo de centrales.

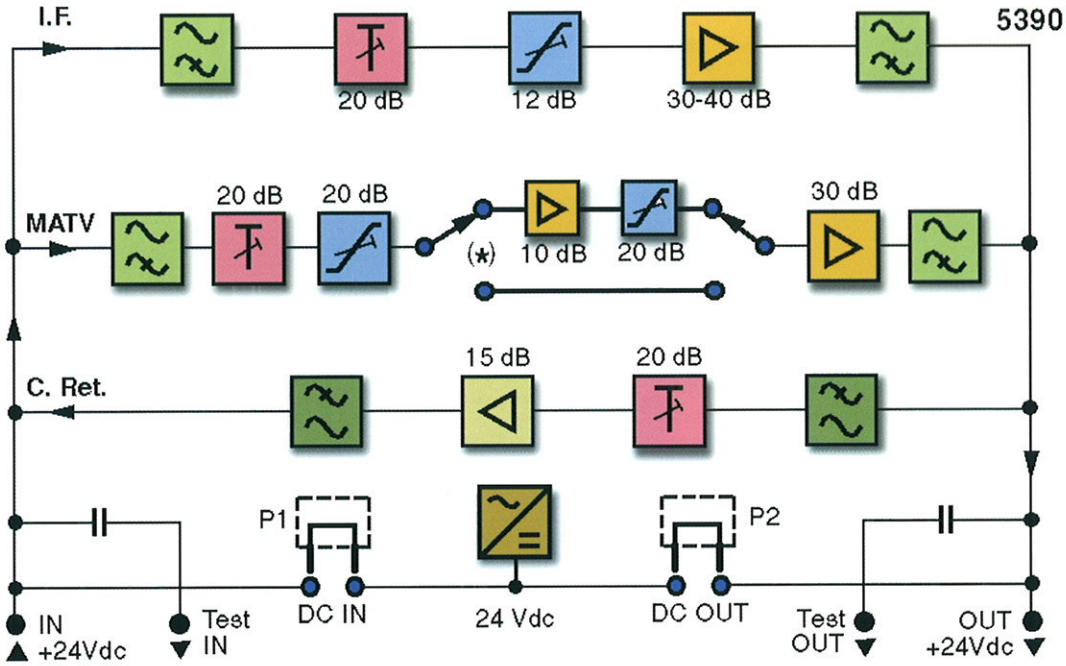

Figura 1

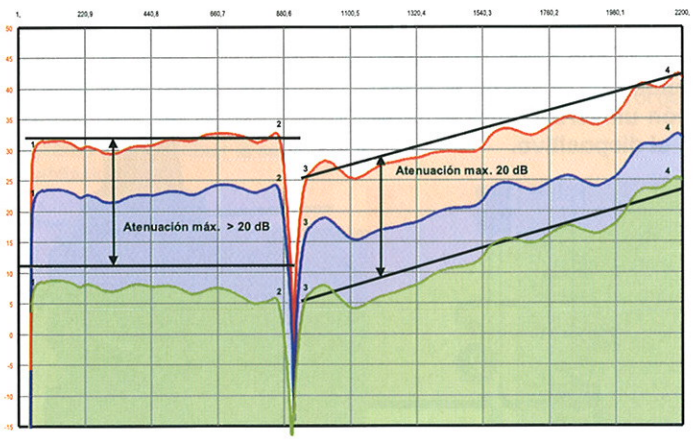

Figura 2

Figura 3

Soluciones Televés a las interferencias de la TV Digital Terrestre

Las transmisiones de TV Digital Terrestre ya son una realidad.

El operador Quiero Televisión S.A. ya ha empezado en fase de test la incorporación de su señal en instalaciones colectivas de algunas ciudades del país.

Como norma general empleará una red de frecuencia única que cubre los canales 66, 67, 68 y 69. En ciertas zonas, normalmente las fronterizas con Portugal o Francia, se emplearán excepcionalmente otros canales.

Hasta la desaparición de la TV analógica, la coexistencia de TV digital y analógica será una fuente de situaciones donde la labor del instalador será decisiva.

Televés aporta soluciones fáciles tanto para evitar interferencias en las instalaciones analógicas como para incorporar estos nuevos servicios en las instalaciones existentes.

- **En instalaciones monocanales:**
  El problema más obvio será el planteado en el canal 65 analógico si existiere. La señal del canal 66 digital se introducirá en forma de ruido.

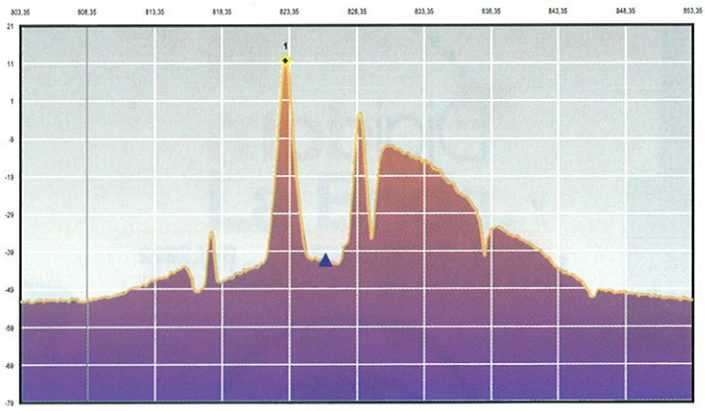

Canal 65 degradado

Figura 4

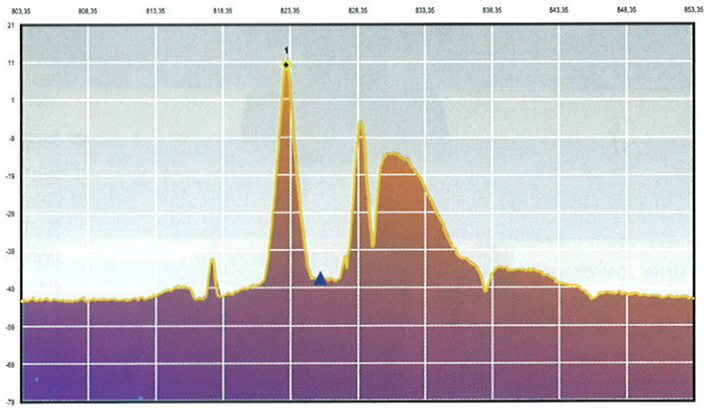

Canal 65 mejorado

Figura 5

La solución es una trampa ref.4094 a dicho canal que minimice su efecto (fig.5 y 6).

- **En instalaciones banda ancha** el efecto de los canales digitales dependerá del nivel de salida al que esté ajustado el amplificador y de los niveles con los que lleguen los canales digitales respecto a los analógicos.

Si por cualquiera de estas dos circunstancias los canales digitales provocan una saturación, la intermodulación resultante afectará a los canales analógicos próximos a los digitales tal como muestra la fig.7.

La solución pasa por reducir el nivel de salida si la instalación lo permite, o instalar trampas en al menos dos de los canales digitales (fig.8).

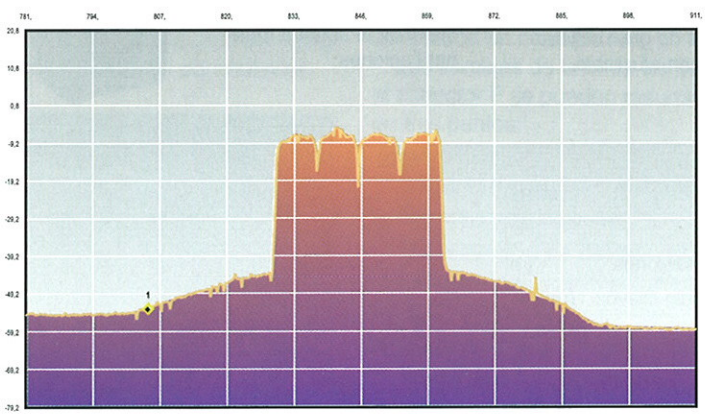

Figura 6

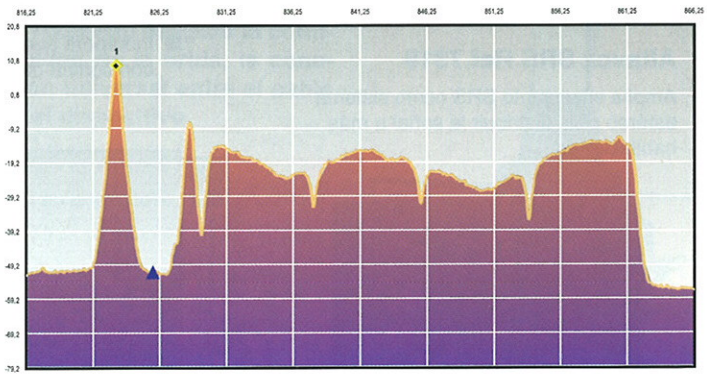

Figura 7

El Mejor Sonido Sin Cables

NUEVO Producto

Conjunto SRS Ref.7316

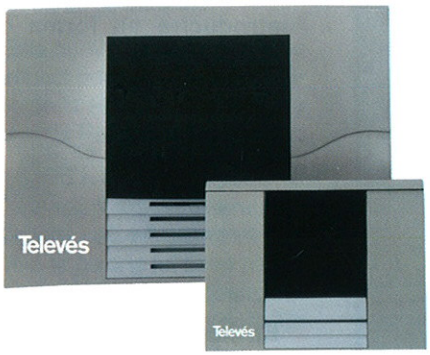

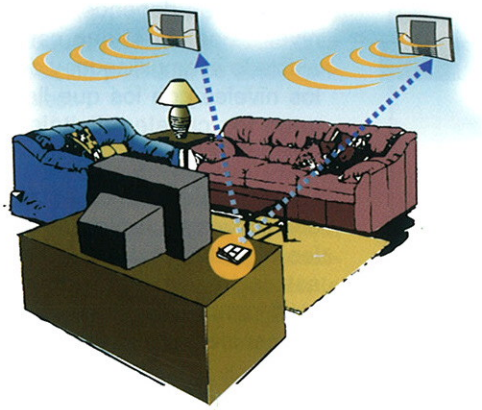

- Ideal para audio estéreo, sonido surround, hilo musical etc.
- Altavoz de 50 W PMPO con sistema SRS (Efecto envolvente), control de volumen.
- Diseño extraplano para instalación en pared etc.
- Incorpora fuentes de alimentación y latiguillos de conexión a los equipos.

Accesorio

Altavoz SRS Ref.7319

Amplía el conjunto SRS como sistema estéreo para distribuir la señal a más habitaciones.

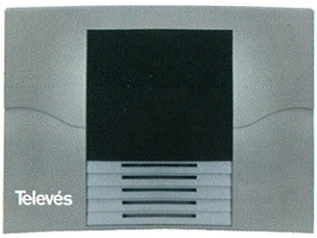

Digidom

Conj. Auriculares Ref.7322

- Permite disfrutar del sonido con total libertad y sin cables.
- Incorpora auriculares de gran calidad con control de volumen ajustable.

Conjunto DBB Ref.7313

- Ideal para audio estéreo, sonido surround,hilo musical etc.
- Altavoz de 30 W PMPO con sistema DBB (Double Base Booster), control de volumen y posibilidad de alimentación a pilas.
- Incorpora fuentes de alimentación y latiguillos de conexión a los equipos.

Accesorio

Altavoz DBB Ref.7314

Amplía el conjunto DBB como sistema estéreo para distribuir la señal a más habitaciones.

Sistema		SRS	DBB	Auricular
Frecuencia de transmisión	(MHz)	434		
Banda de audio	(Hz)	50-12.000		50-18.000
Alcance en óptimas condiciones	(m)	100		
Dimensiones / impedancia altavoz	(mm/W)	75 / 4		-
Potencia de salida	(W RMS)	5	3	-
Relación Señal / Ruido	(dB)	55		
Alimentación Emisor	(ma /Vdc)	200 / 12	200 / 12	200 / 12
Alimentación Receptor	(ma /Vdc)	1000 /12	500 / 12	-

INFO Televés
Rúa B. de Conxo, 17 , 15706 Santiago de Compostela
Tfno. 981 52 22 00 Fax 981 52 22 62
E-mail: televes@televes.com
www.televes.com

Empresa Patrocinadora
SANTIAGO DE COMPOSTELA
CIUDAD EUROPEA DE LA CULTURA DEL AÑO 2000